Legenda

	Caixa de medição embutir a 1,50m do piso
500x500x150	Caixa de passagem de embutir no piso
	Entrada de serviço subterrânea
a	Interruptor paralelo 1 tecla - 1,10m do plso
b	Interruptor simples 1 tecla - 1,10m do piso
1 h 36 CF	Luminária p/ fluor. compacta flat - embutir
1 e 2x40 CHG	Luminária p/ lâmp. fluor. tubular - embutir
2 5400	Ponto 2P+T a 2,20m do piso
	Quadro de distribuição - embutir a 1,50m do piso
20	Tomada hexagonal (NBR 14136) - 2P+T 10 A a 0,30m do piso
19 600	Tomada hexagonal (NBR 14136) - 2P+T 10 A a 1,10m do piso
ARC18000 4 2600	Tomada hexagonal (NBR 14136) - 2P+T 20 A a 2,20m do piso

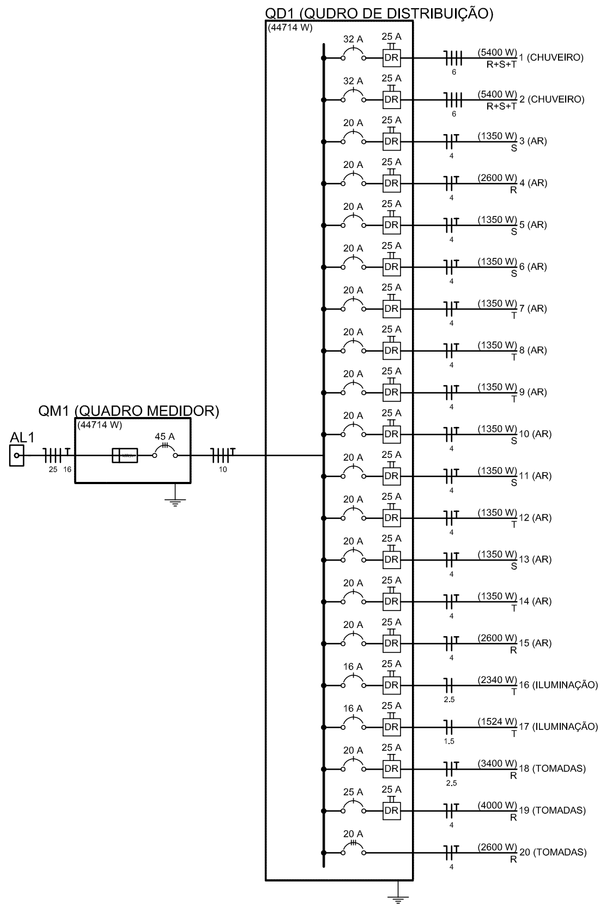

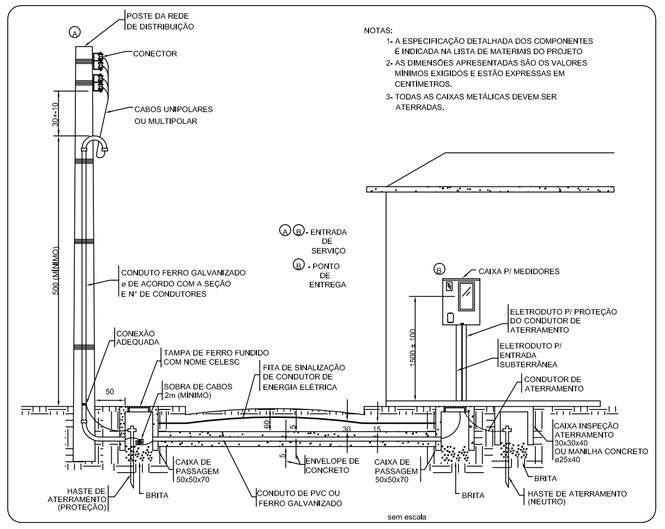

FORNECIMENTO EM BAIXA TENSÃO - ELEMENTOS DO RAMAL DE SERVIÇO - SUBTERRÂNEO

Quadro de Cargas (AL1)

Circuito	Descrição	Pot. total. (W)	Fases	Seção (mm2)	Disj (A)
QM1	QUADRO MEDIDOR	44714	R+S+T	25	70,0
TOTAL		44714	R+S+T		

Quadro de Cargas (QM1)

Circuito	Descrição	Pot. total. (W)	Fases	Seção (mm2)	Disj (A)
QD1	QUDRO DE DISTRIBUIÇÃO	44714	R+S+T	10	45,0
TOTAL		44714	R+S+T		

Quadro de Cargas (QD1)

Circuito	Descrição	Iluminação (W)		Tomadas (W)					Pot. total. (W)	Fases	Seção (mm2)	Disj (A)
		36	40	100	600	1350	2600	5400				
1	CHUVEIRO							1	5400	R+S+T	6	32,0
2	CHUVEIRO							1	5400	R+S+T	6	32,0
3	AR					1			1350	S	4	20,0
4	AR						1		2600	R	4	20,0
5	AR					1			1350	S	4	20,0
6	AR					1			1350	S	4	20,0
7	AR					1			1350	T	4	20,0
8	AR					1			1350	T	4	20,0
9	AR					1			1350	T	4	20,0
10	AR					1			1350	S	4	20,0
11	AR					1			1350	S	4	20,0
12	AR					1			1350	T	4	20,0
13	AR					1			1350	S	4	20,0
14	AR					1			1350	T	4	20,0
15	AR						1		2600	R	4	20,0
16	ILUMINAÇÃO	5	54						2340	T	2,5	16,0
17	ILUMINAÇÃO	9	30						1524	T	1,5	16,0
18	TOMADAS			34					3400	R	2,5	20,0
19	TOMADAS			10	5				4000	R	4	25,0
20	TOMADAS			26					2600	R	4	20,0
TOTAL		14	84	70	5	11	2	2	44714	R+S+T		

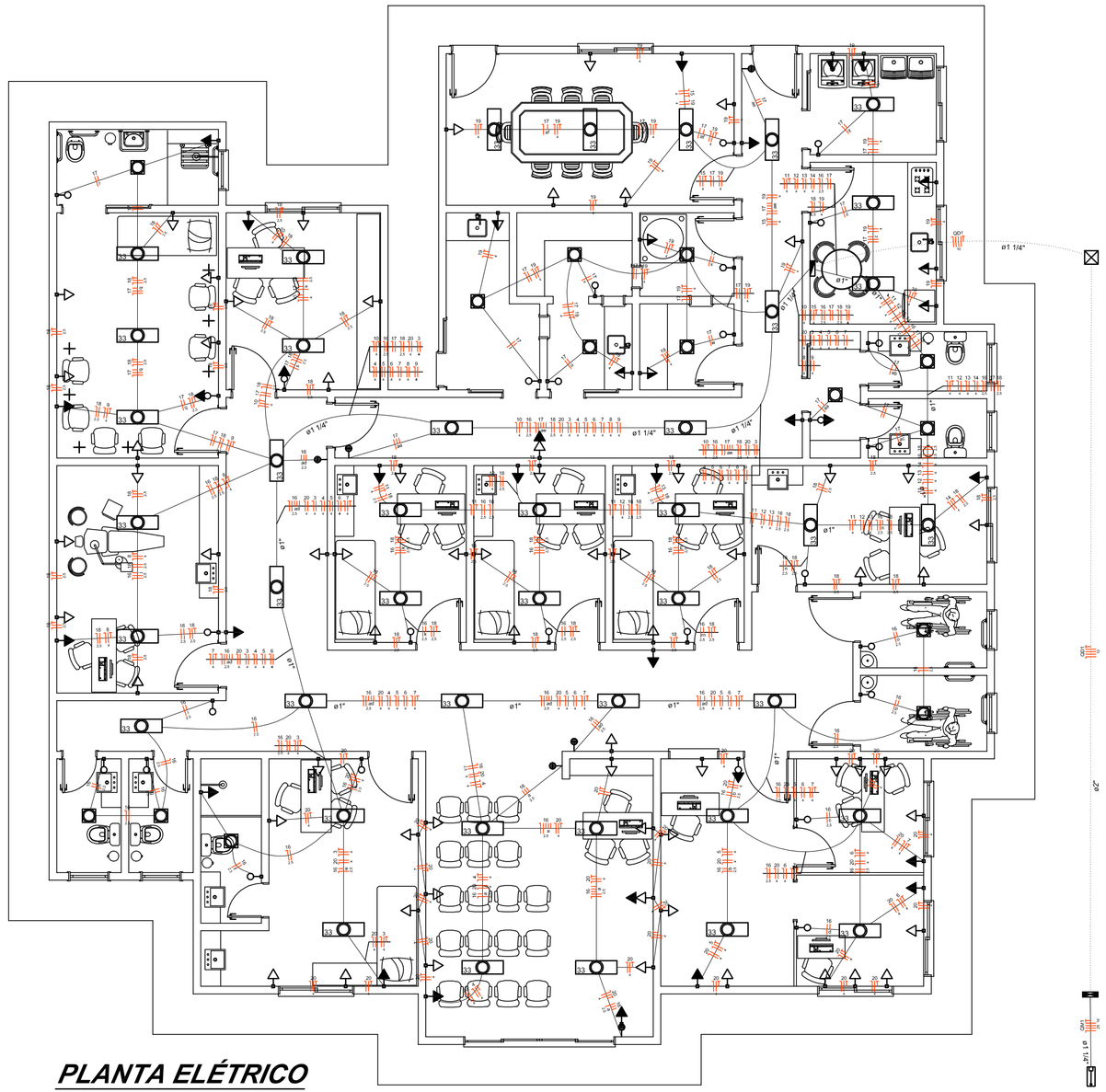

PLANTA ELÉTRICO

Esc.: 1/75

Lista de Materiais

Acessórios p/ eletrodutos	
Arruela zamak	
1.1/4"	2 pç
3/4"	1 pç
Bucha zamak	
1.1/4"	2 pç
3/4"	1 pç
Caixa PVC	
4x2"	125 pç
Caixa PVC octogonal	
3x3"	56 pç
Curva 180° PVC rosca	
1.1/4"	1 pç
Curva 90° PVC longa rosca	
1.1/4"	2 pç
Luva PVC rosca	
1"	6 pç
1.1/4"	9 pç
Luva aço galvan. pesado	
1.1/4"	1 pç
Acessórios uso geral	
Bucha de nylon	
S6	44 pç
Fita isolante autofusão	
20m	1 pç
Parafuso fenda galvan, cab, panela	
4,2x32mm autoatarachante	44 pç
Cabo Unipolar (cobre)	
Isol.PVC - 450/750V (ref. Pirelli Pirastic Ecoplus BWF Flexível)	
1,5 mm²	266,60 m
10 mm²	129,90 m
16 mm²	2,50 m
2,5 mm²	908,20 m
25 mm²	9,70 m
4 mm²	1319,80 m
Caixa de passagem - embutir	
Aço pintada (ref Brum)	
500x500x150 mm	1 pç
Dispositivo Elétrico - embutido	
Placa 2x4"	
Interruptor paralela - 1 tecla	5 pç
Interruptor simples - 1 tecla	29 pç
Placa cega	2 pç
Placa p/ 1 função	88 pç
Placa p/ 1 função retangular	1 pç
S/ placa	
Interruptor 1 tecla paralela	1 pç
Tomada hexagonal (NBR 14136) 2P+T 10A	75 pç
Tomada hexagonal (NBR 14136) 2P+T 20A	13 pç
Dispositivo de Proteção	
Disjuntor Unipolar Termomagnético - norma DIN	
16 A	2 pç
20 A	14 pç
25 A	1 pç
32 A	2 pç
Disjuntor tripolar termomagnético - norma DIN	
20 A	1 pç
70 A	1 pç
Interruptor bipolar DR (fase/neutro - In 30mA) - DIN	
25 A	19 pç
Eletroduto PVC flexível	
Eletroduto leve	
1"	24,10 m
3/4"	435,20 m
Eletroduto PVC rosca	
Braçadeira galvan. tipo cunha	
1"	4 pç
1.1/4"	22 pç
2"	18 pç
Eletroduto, vara 3,0m	
1"	5,40 m
1.1/4"	25,70 m
2"	18,70 m
3/4"	1,00 m
Eletroduto metálico rígido pesado	
Eletroduto zincado, vara 3,0m	
1"	2,00 m
Luminária e acessórios	
Luminária embutir p/ compacta	
flat	14 pç
Luminária embutir p/ fluoresc. tubular	
2x40 W	42 pç
Reator eletrônico p/ fluorescente compacta	
1x36W	14 pç
Reator eletrônico p/ fluorescente tubular	
2x40W	42 pç
Soquete	
base G 13	168 pç
Lâmpada fluorescente	
Compacta reator não integrado - flat	
36 W	14 pç
Tubular comum - diam. 33mm	
40 W	84 pç
Material p/ entrada serviço	
Caixa de passagem concreto/alvenaria	
500x500x700mm	1 pç
Caixa inspeção de aterramento	
300x300x400mm	1 pç
Cinta de alumínio para poste	
L=18mm, C=1,0m	3 pç
Haste de aterramento aço/cobre	
D=15mm, comprimento 2,4m	2 pç
Quadro de medição - CELESC	
Unidade consumidora individual - embutir	
Caixa polifásica - LC	1 pç
Quadro distrib. plástico - embutir	
Barr. trif., - DIN (Ref. Hager)	
Cap. 24 disj. unip. - In Pente 63A	1 pç

Elétrica

ammoc
Associação dos Municípios do Meio Oeste Catarinense
Rua Roberto Trompowiski,68 2º andar Tel: 49 3522.2800 Fax: 35220235 www.ammoc.com.br e-mail ammoc@ammoc.com.br - JOAÇABA SC

PREFEITURA MUNICIPAL DE TANGARÁ

Obra: **UNIDADE BÁSICA DE SAÚDE (UBS)**

Conteúdo: **PLANTA ELÉTRICO E DETALHES**

Referência: **PROJETO ELÉTRICO**

Local da Obra: **TANGARÁ - SC**

Prefeito Municipal: **EUCLIDES CRUZ**

Quaisquer alterações consulte os responsáveis técnicos

Assinatura Responsável Técnico

Assinatura Prefeito

Projeto:
DENIR NARCIZO ZULIAN - ENG. CIVIL - CREA/SC 50.805-8
MICHEL ALBERTI - ENG. CIVIL - CREA/SC 80.032-6
ANA JÚLIA UNGERICHT - ENG. CIVIL-CREA/SC 105.295-8

Prancha: **ELE ÚNICA**

Desenho: **KLEVERTON** | Data: **OUTUBRO / 2013** | Escala: **INDICADA(S)** | Área Total: **319,26 m²**